MULTIDENT
HÖCHST PERSÖNLICH.

Adresse:
MULTIDENT Dental GmbH
Edewechter Landstr. 148
26131 Oldenburg

Kontakt:
Telefon: 0441 930 80
Fax: 0441 930 81 99
E-Mail: info@multident.de

Rechtliches:
Handelsreg.: HRB 211402
Amtsgericht: Oldenburg
USt-ID-Nr.:DE 213 022 408

Angebot #1016041

	Artikel	Stückpreis
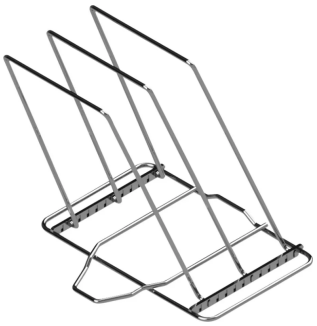	**Stück Einsatzgestell Flex 1** Artikelnummer: 215307 **Verpackungseinheit** Stück **Verpackungsinhalt** Einsatzgestell	**158,00 €**

Erstellt am 26.11.2026.
Dieses Dokument stellt kein Angebot dar. Es gelten die aktuellen Preise im Online-Shop.
Alle Preise exkl. gesetzl. Mehrwertsteuer zzgl. Versandkosten und ggf. Nachnahmegebühren, wenn nicht anders angegeben.